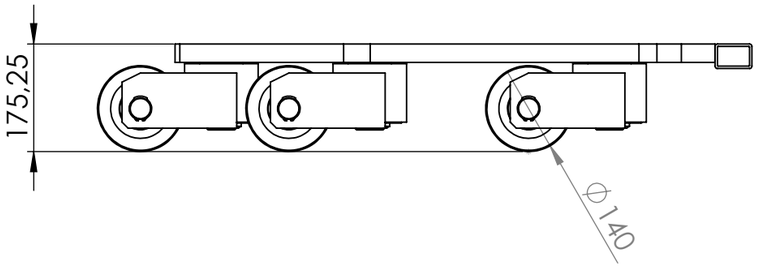

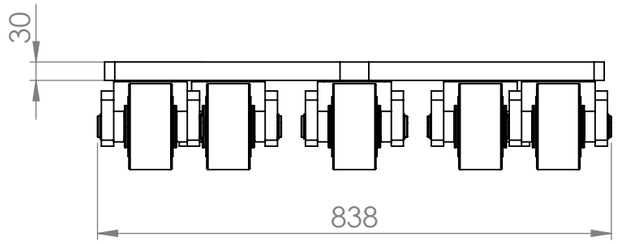

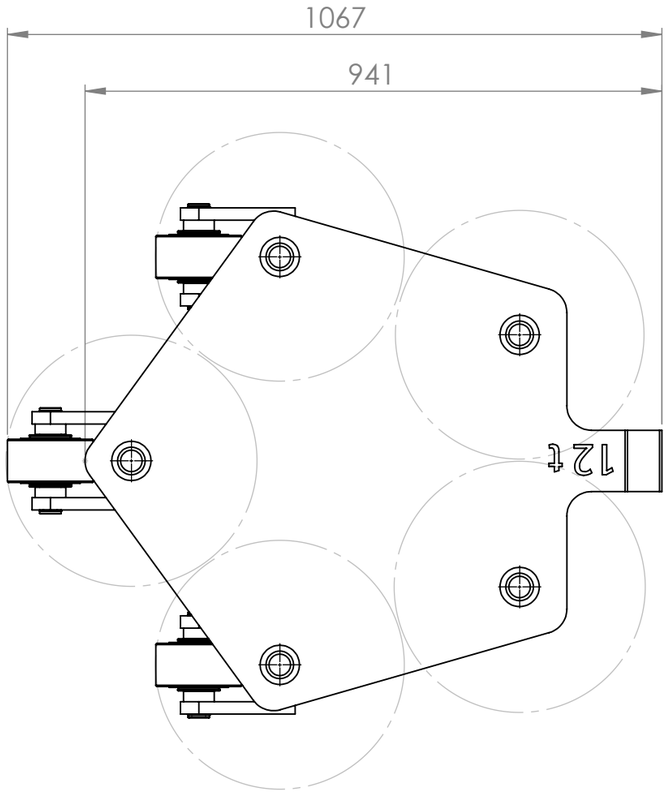

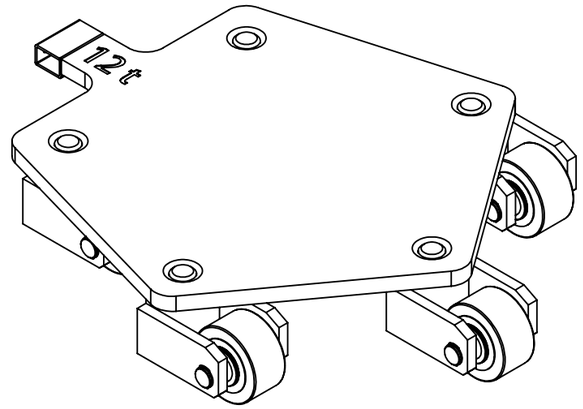

Ohne unsere Genehmigung darf diese Zeichnung weder vervielfältigt noch dritten Personen, insbesondere Konkurrenzfirmen zugänglich gemacht werden. Schutzvermerk DIN 34 beachten.

Orig. DIN A3 CAD

Allgemeintoleranzen ISO 2768-mK

Oberflächen DIN ISO 1302

ISO E

Maßstab: 1:10

Werkstoff: -

-

	Datum	Name
Bearb.	03.01.18	BM
Gepr.		
Norm		

S344-0000-RL12H_5R

Zust.	Änderung	Datum	Name

GKS PERFEKT®
Georg Kramp GmbH & Co.KG
Max-Planck-Straße 32
D-70736 Fellbach

Zeichn.-Nr.: S344-0000

Blatt 1

Artikel-Nr.:

2 Bl.

Typ RL12H
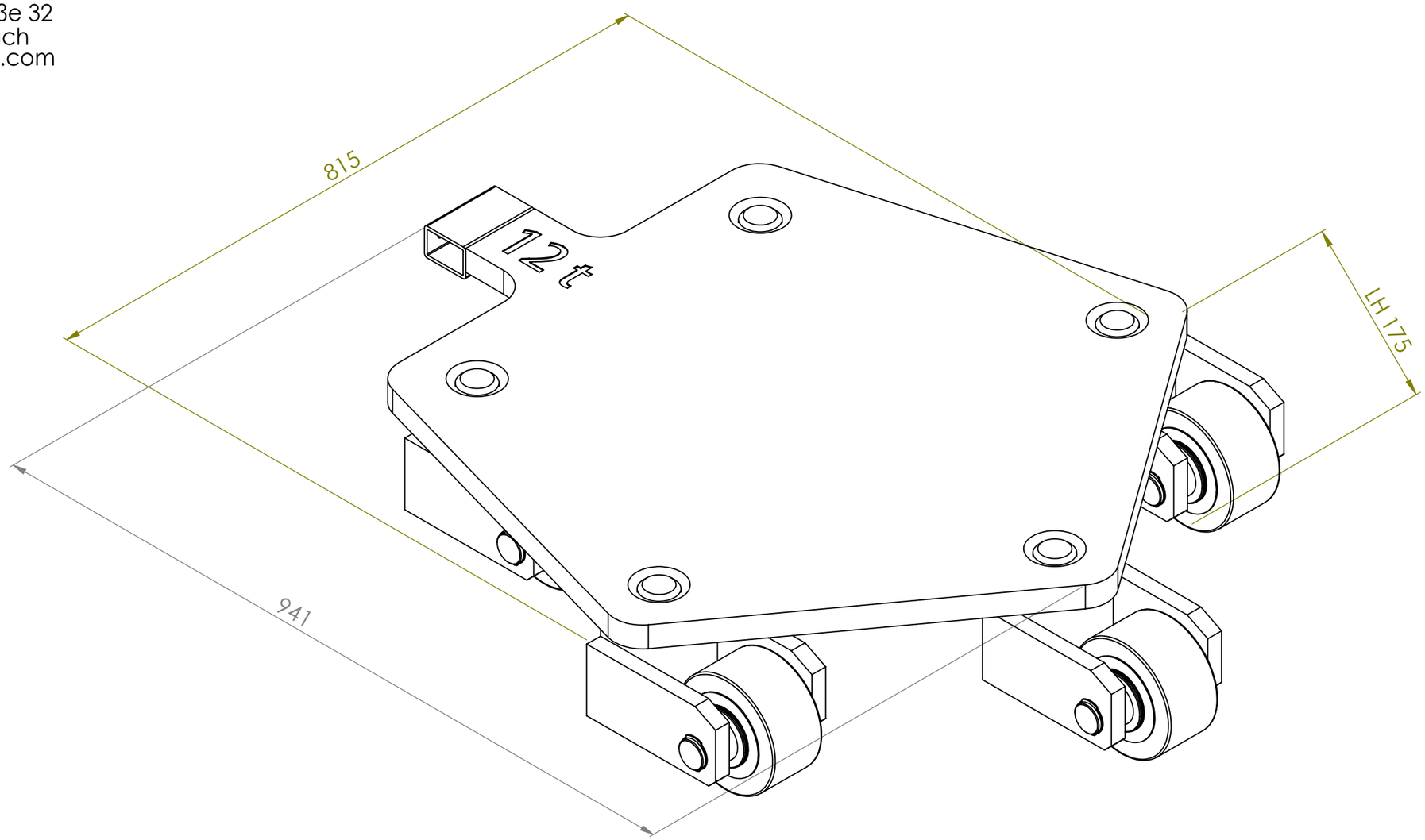
Georg Kramp GmbH & Co.KG
Max-Planck-Straße 32
D-70736 Fellbach
www.gks-perfekt.com